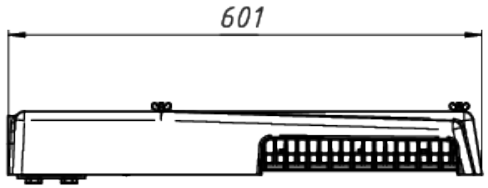

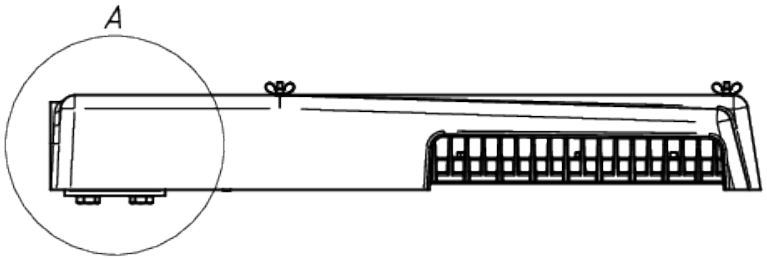

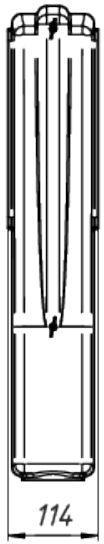

Вид – А

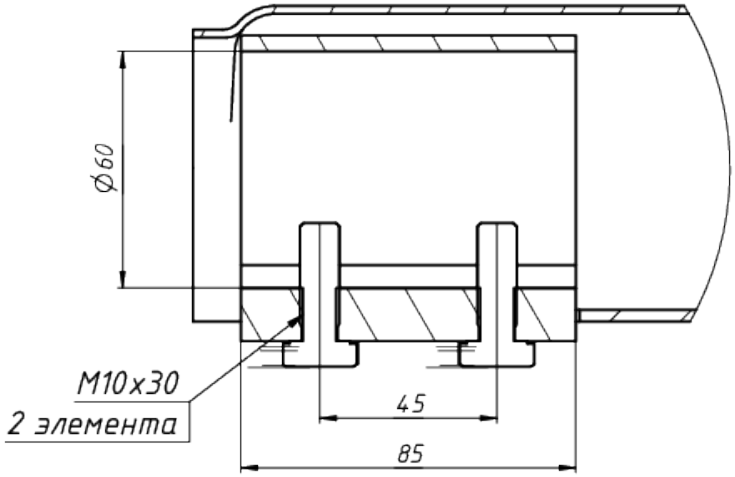

ЛАДЗАВОД СВЕТОТЕХНИКИ

*Документ сгенерирован автоматически. Дата генерации: 29-04-2024

Изм.	Лист	№ докум.	Подп.	Дата	LAD LED R320-1-PG-50 консоль	Лист 1